ウエハラのブーメランフレーム

木造軸組接合部複合補強金物　設計・施工標準仕様書

本仕様書は、ウエハラのブーメランの標準仕様を定めるものであり、各設計における特記仕様は、本仕様書に優先する。

本仕様書に定めなき事項は、下記に準じるものとする
(財)住宅金融普及協会木造住宅工事共通仕様書
(社)日本建築学会建築工事標準仕様書 木工事 ＪＡＳＳ－１１
(社)日本建築学会建築工事標準仕様書 鉄筋コンクリート工事 ＪＡＳＳ－５
株式会社 ウエハラ　設計・施工マニュアル

1 複合補強金物仕様

＊□内に、「○・✓・■」の記載がある項目及び記入事項による。

1) 引抜き性能

引抜耐力	タイプ	取付部位	板　厚
□ １５KN以下	□ ＢＭタイプ	□ 柱脚	□ PL-６㎜
□ ２０KN	□ ＢＦタイプ		
□ ２５KN	□ ＢＭ－Ｓタイプ	□ 柱頭	□ PL-４．５㎜
□ ３０KN	□ ＢＸタイプ		
□ ３５KN			

(溶融亜鉛メッキ処理)　(材質はＳＳ４００)

2) 筋かいと壁耐力

補強筋かいの種類・位置

位置	筋かいの種類	片側壁倍率 施工令	片側壁倍率 圧縮側 / 引張側
□ １ 階	□ 丸鋼　９㎜	1.0	0
□ ２ 階			
□ ３ 階			2.0
□ １ 階	□ 木材３０㎜×９０㎜	1.5	2.0
□ ２ 階			
□ ３ 階			1.0
□ １ 階	□ 木材４５㎜×９０㎜	2.0	2.5
□ ２ 階			
□ ３ 階			1.5
□ １ 階	□ 木材９０㎜×９０㎜	3.0	5.0
□ ２ 階			
□ ３ 階			1.0

3) 針葉樹の樹種

（１．２．３．４種の順に強度がある。）
１種材：あかまつ、くろまつ、べいまつ
２種材：ひのき、ひば、べいひ、からまつ
３種材：つが、べいつが
４種材：すぎ、べいすぎ、スプルース、もみ、とどまつ、えぞまつ

4) 共通事項

＊　柱固定通しボルト耐震Ｋボルト３種材以上は２本
＊　柱固定通しボルト耐震Ｋボルト４種材は３本(但しすぎ１．２級品は２本)
＊　柱固定通しボルト六角ボルトＭ１２は全て３本
＊　柱固定ラグスクリュウーボルトＭ１２は全て３本(L=100)
＊　木筋かい固定５㎜ビスは、ⓐ 30=4本 (L=30)
＊　木筋かい固定５㎜ビスは、ⓐ 45=7本 (L=45)
＊　丸鋼ブレース取付ボルトは、ＨＴＢ－Ｍ１６とする。(JIS規格品)
＊　Ｍ１６ナットは９㎜座金付

5) 耐震Ｋボルト施工順序

１．木材に１５㎜の孔明ける。 ２．部材孔に挿入する。 ３．反対側から座金、ナットを絞める。
（ボルト軸径１４．５㎜）

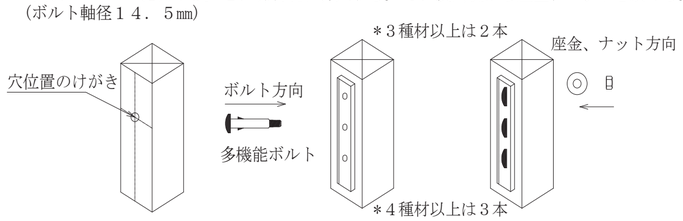

（せん断力は従来六角ボルトの２倍強）（但しすぎ１．２級品は２本）

6) ラグスクリュウボルト

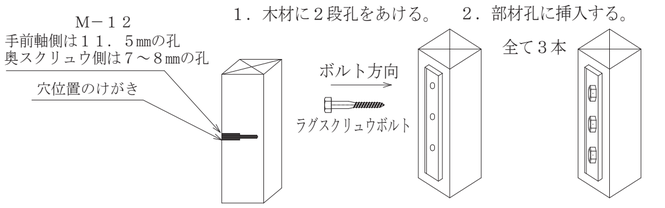

注意事項 ＊木材の割れ方向には、貫通ボルト、スクリュウボルトの使用は避けて下さい。
(但し割れ方向に使用する場合は、割れ防止の貫通ボルトで補強)

7) 施工順序作業フロー

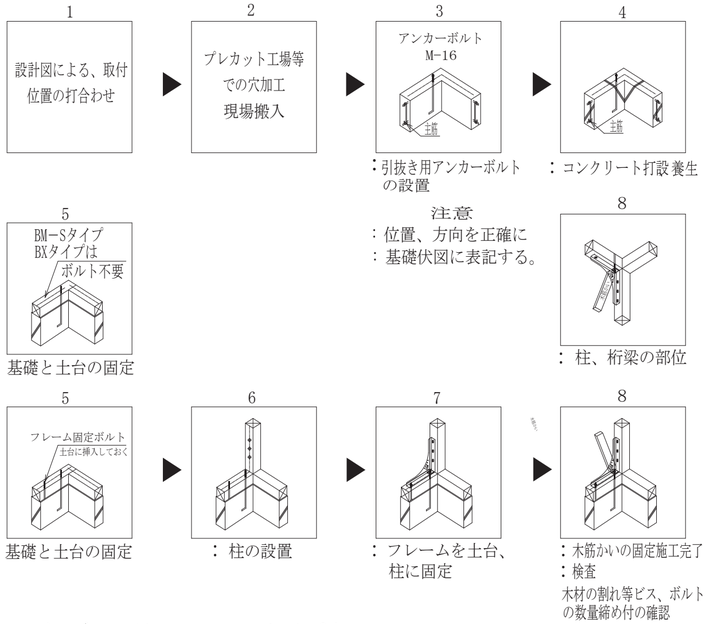

7) ブーメランフレームタイプ表

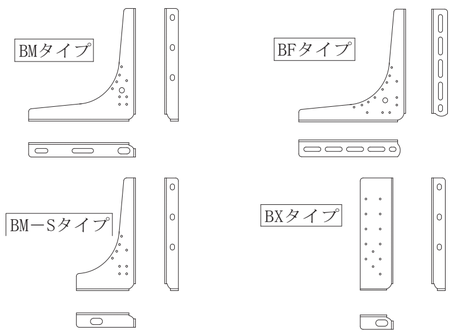

9) 引抜き用アンカーボルトの設置

アンカーボルトの据付方法

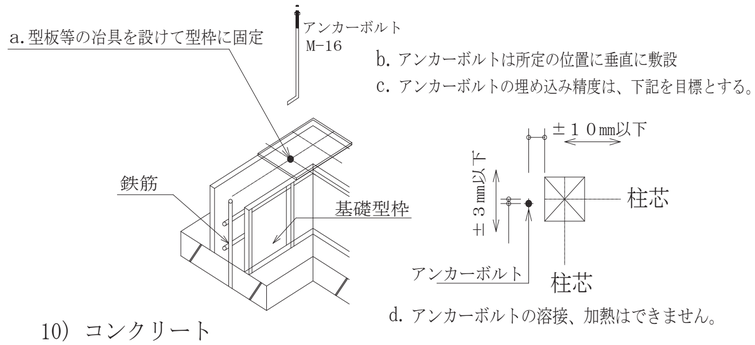

b. アンカーボルトは所定の位置に垂直に敷設
c. アンカーボルトの埋め込み精度は、下記を目標とする。
d. アンカーボルトの溶接、加熱はできません。

10) コンクリート

基礎のコンクリートは、日本建築学会「JASS―5鉄筋コンクリート工事」に適合する普通コンクリート(Ｆｃ=１８０～３００Ｋｇｆ/ｃ㎡）を使用する。
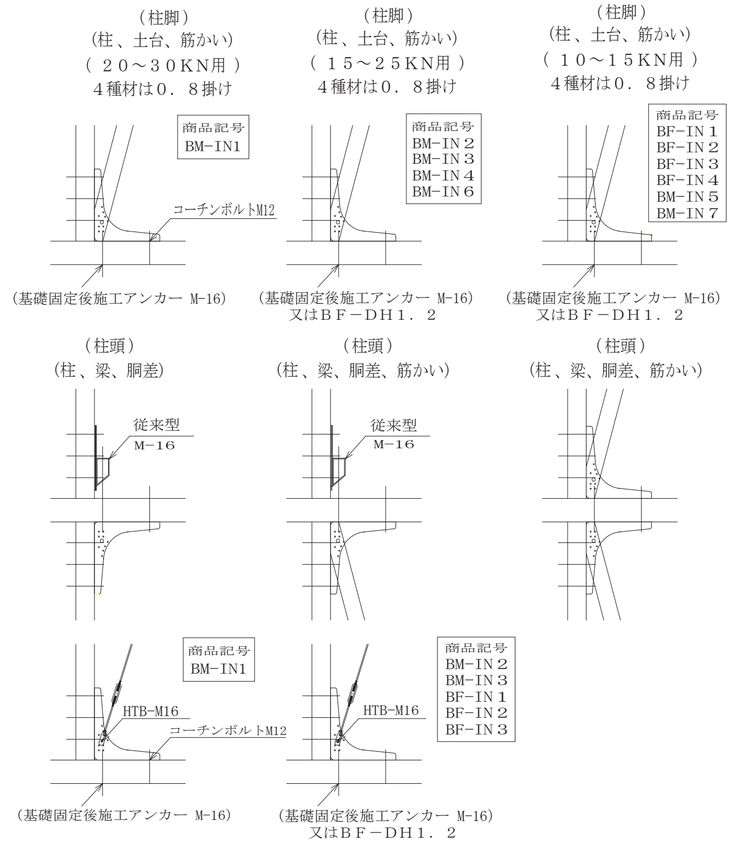
11) ブーメランフレーム金物の施工方法